МЕЛКАЯ БЫТОВАЯ И ОТДЕЛЬНО СТОЯЩАЯ ТЕХНИКА MAUNFELD –

НОВИНКИ 2018

DESIGNED IN BRITAIN

MAUNFELD: ЭЛЕКТРИЧЕСКИЕ ЧАЙНИКИ

MFK -634G.SP (нержавейка) / MFK-629G (белый)

Особенности: вращение чайника на 360◦, система автоматического открывания крышки, автоматическое/ручное отключение при закипании, при снятии чайника с базы, при небольшом количестве воды, **светодиодная кольцевая подсветка вокруг нагревательного элемента, которая освещает всё стекло полностью во время нагревания/кипячения,** английский контроллер OTTER.

РРЦ: 2 290 руб./1 990 руб.

Модель: MFK-647BK (черный) / MFK-647WH (белый)

Особенности: вращение чайника на 360◦, система ручного открывания крышки, автоматическое/ручное отключение при закипании, при снятии чайника с базы, при небольшом количестве воды, светодиодный индикатор включения, английский контроллер STRIX .

РРЦ: 2 190 руб./2 190 руб.

Модель: MFK-743S

Особенности: вращение чайника на 360◦, система автоматического открывания крышки, автоматическое/ручное отключение при закипании, при снятии чайника с базы, при небольшом количестве воды, английский контроллер STRIX .

РРЦ: 2 190 руб.

MAUNFELD: ЭЛЕКТРИЧЕСКИЕ ЧАЙНИКИ

Модель: MFK-794BG (бежевый) / MFK -794BK (черный)

Особенности: вращение чайника на 360◦, система автоматического открывания крышки, автоматическое/ручное отключение при закипании, при снятии чайника с базы, при небольшом количестве воды, английский контроллер OTTER.

РРЦ: 2 790 руб./2 790 руб.

Модель: MFK-660BG (бежевый с перламутром)

Особенности: вращение чайника на 360◦, система ручного открывания крышки, автоматическое/ручное отключение при закипании, при снятии чайника с базы, при небольшом количестве воды, светодиодный индикатор включения, английский контроллер OTTER.

РРЦ: 2 990 руб.

Модель: MFK-661CH (вишневый с перламутром) с индикатором температуры

Особенности: вращение чайника на 360◦, система ручного открывания крышки, автоматическое/ручное отключение при закипании, при снятии чайника с базы, при небольшом количестве воды, светодиодный индикатор включения, индикатор температуры, английский контроллер OTTER .

РРЦ: 3 490 руб.

MAUNFELD: КОМПЛЕКТУЮЩИЕ ВЕДУЩИХ МИРОВЫХ БРЕНДОВ

В чайниках MAUNFELD используется специализированная немецкая нержавеющая сталь AISI 304, толщиной 0,6 мм, устойчивая к коррозии, механическим повреждениям, жаростойкость, которой достигает 900 °С. Поставщик стали - международный концерн ThyssenKrupp (Германия).

Зачастую в низкокачественных чайниках при вскрытии упаковки и при работе присутствует запах пластика. В чайниках MAUNFELD используются высококачественные материалы и запах пластика отсутствует даже при первичном вскрытии упаковки.

Помимо нержавеющей стали применяется высококачественный термостойкий пластик, являющийся экологически чистым материалом, рассчитанным на весь срок службы чайника.

MAUNFELD: КОМПЛЕКТУЮЩИЕ ВЕДУЩИХ МИРОВЫХ БРЕНДОВ

Strix Ltd
TECHNOLOGY

В чайниках MAUNFELD используются лицензионные контроллеры, произведенные в Великобритании на заводах компании STRIX и OTTER. Все чайники MAUNFELD оборудованы надежной системой защиты от перегрева. Благодаря безупречной работе контроллеров STRIX и OTTER при недостаточном количестве воды в чайнике система автоматически его отключает. Наличие контроллеров STRIX и OTTER означает 100% гарантию качества и безопасное длительное использование до 15 000 рабочих циклов!

DESIGNED IN BRITAIN

MAUNFELD: УНИВЕРСАЛЬНЫЕ ЧАЙНИКИ СЕРИИ RETRO ДЛЯ ВСЕХ ТИПОВ ВАРОЧНЫХ ПОВЕРХНОСТЕЙ (ВКЛЮЧАЯ ИНДУКЦИОННЫЕ)

MRK – 119BG (нержавейка / бежевый) 3 литра

Особенности: Чайник со свистком. Корпус - 304 (18/8) нержавеющая сталь 0.5мм; Ручка чайника (в комбинации) - нержавеющая сталь 4мм и термостойкий пластик; Свисток - сплав из цинка; Ручка крышки (сварная) - нержавеющая сталь 2.5мм; Крышка - нержавеющая сталь 0.6мм; Нижняя часть корпуса - 304 нержавеющая сталь 0.5мм + алюминий 1.0мм+ железо 1.0мм + алюминий 1.0мм + 18/8 нержавеющая сталь. Цвет снаружи - 2/3 бежевый (лакокрасочное покрытие), 1/3 зеркальный полированный.

РРЦ: 4 990 руб.

Модель: MRK-119R (нержавейка / красный) 3 литра

Особенности: Чайник со свистком. Корпус - 304 (18/8) нержавеющая сталь 0.5мм; Ручка чайника (в комбинации) - нержавеющая сталь 4мм и термостойкий пластик; Свисток - сплав из цинка; Ручка крышки (сварная) - нержавеющая сталь 2.5мм; Крышка - нержавеющая сталь 0.6мм; Нижняя часть корпуса - 304 нержавеющая сталь 0.5мм + алюминий 1.0мм+ железо 1.0мм + алюминий 1.0мм + 18/8 нержавеющая сталь. Цвет снаружи - 2/3 красный (лакокрасочное покрытие), 1/3 зеркальный полированный.

РРЦ: 4 990 руб.

DESIGNED IN BRITAIN

MAUNFELD: УНИВЕРСАЛЬНЫЕ ЧАЙНИКИ СЕРИИ RETRO

DESIGNED IN BRITAIN

MAUNFELD: УНИВЕРСАЛЬНЫЕ ЧАЙНИКИ СЕРИИ RETRO

Каждый чайник упакован в декоративную бумагу и положен в 3х слойную картонную коричневую подарочную коробку в стиле RETRO, на каждой из которой наклеены 2 цветные марки. Внутри коробки - буклет-инструкция. Мастер-бокс вмещает 4 чайника.

DESIGNED IN BRITAIN

MAUNFELD: УНИВЕРСАЛЬНЫЕ ЧАЙНИКИ СЕРИИ RETRO

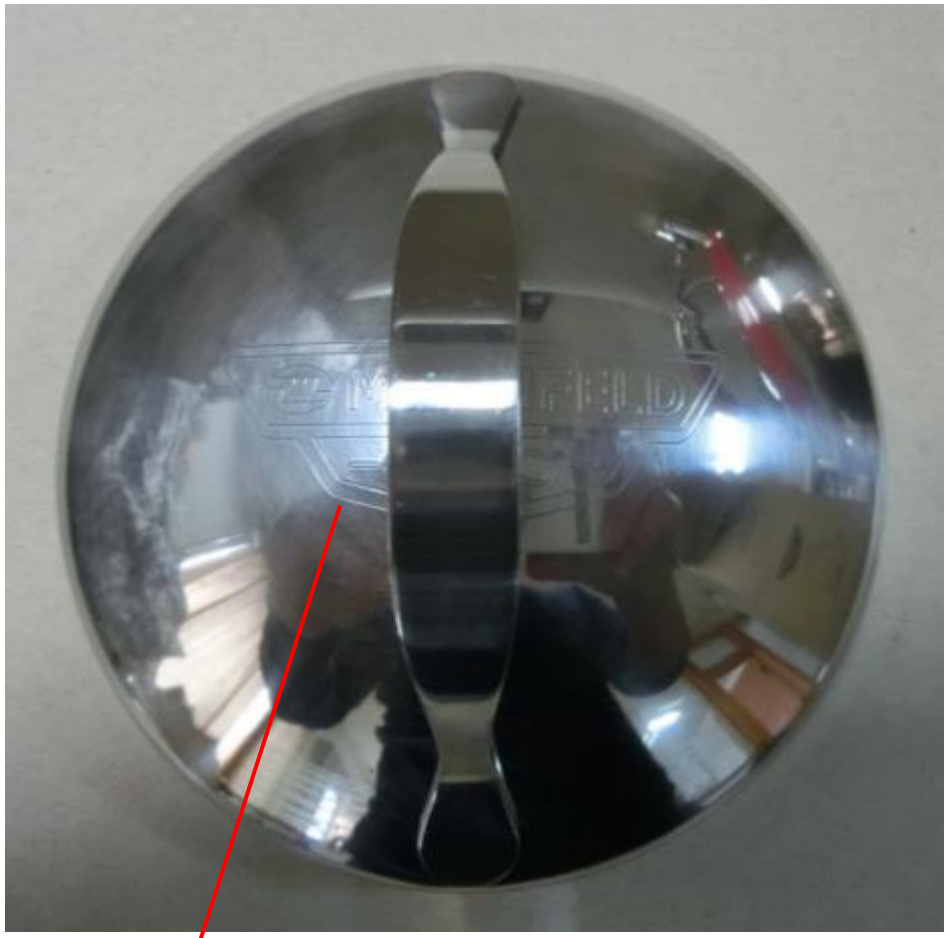

Логотип на крышку нанесен методом лазерной гравировки

Логотип на дно нанесен методом штамповки

DESIGNED IN BRITAIN

MAUNFELD: ОСОБЕННОСТИ ЧАЙНИКОВ СЕРИИ RETRO

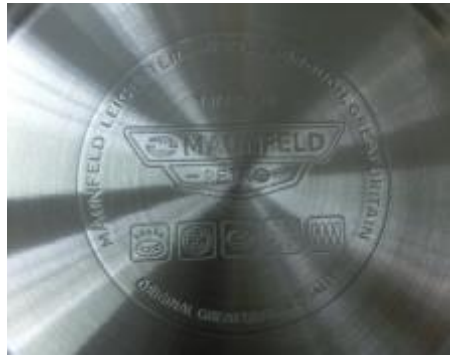

СТАЛЬ 18/8

Универсальные чайники MAUNFELD для всех типов варочных поверхностей изготовлены из высококачественной нержавеющей стали марки 18/8. Аустенитная сталь, содержит 18% хрома и 8% никеля, что делает ее практически не подверженной коррозии. Сталь представлена одним из лидеров мирового производства- немецкой компанией THYSSON KRUPP. Благодаря уникальной технологии обработки металла сталь 18/8 позволяет придавать предметам более сложные формы за счет улучшенной эластичности, повышая при этом жаропрочность.

МНОГОСЛОЙНОЕ КАПСУЛИРОВАННОЕ ИНДУКЦИОННОЕ ДНО

Многослойное капсулированное индукционное дно с диском из высококачественного алюминия равномерно распределяет и аккумулирует тепло, способствует быстрому закипанию даже при небольшой мощности конфорок. Корпус чайника за счет слоя алюминия нагревается в среднем на 30% быстрее, и при этом способен долго сохранять тепло, благодаря свойствам нержавеющей стали.

СОВМЕСТИМОСТЬ СО ВСЕМИ ТИПАМИ ВАРОЧНЫХ ПОВЕРХНОСТЕЙ

Чайники MAUNFELD идеально совместимы со всеми типами варочных поверхностей и плит, в том числе индукционных. Это возможно благодаря тому,что чайники выполнены из высококлассных материалов, а также имеют ровное дно без рельефа, ненужных изгибов, узоров и выбоин. Это позволяет обеспечивать полный контакт с панелью нагрева. Все чайники MAUNFELD проходят специальные тесты для региональных рынкоы мира по классам варочных поверхностей большинства европейских брендов среднего и высшего класса.

DESIGNED IN BRITAIN

MAUNFELD: КОМПЛЕКТУЮЩИЕ ВЕДУЩИХ МИРОВЫХ БРЕНДОВ

Нержавеющая сталь ThyssenKrupp

В чайниках MAUNFELD используется специализированная немецкая нержавеющая сталь AISI 304, толщиной 0.5-0.6 мм, устойчивая к коррозии, механическим повреждениям, жаростойкость, которой достигает 900 °С. Поставщик стали - международный концерн ThyssenKrupp (Германия).

Покрасочные материалы DuPont

В окраске чайников MAUNFELD применяются материалы известнейшего мирового производителя DuPont, гарантирующие высокую стойкость и качество покрытий. Окраска чайников производится методом порошкового напыления на специальном оборудовании стоимостью более 2 млн.евро.

Термостойкий пластик

Помимо нержавеющей стали и порошковой окраски применяется высококачественный термостойкий пластик, являющийся экологически чистым материалом, рассчитанным на весь срок службы чайника.

ГАРАНТИЯ

MAUNFELD предоставляет покупателям полноценную пожизненную гарантию на металлический корпус универсальных чайников.

MAUNFELD: ЭЛЕКТРИЧЕСКИЕ МЯСОРУБКИ

MMG.2000.BRSV

- Материал корпуса: пластик
- Максимальная мощность (Вт): 2000
- Производительность (кг фарша в мин): 2,6
- Дополнительные функции: реверс
- Длина шнура (м): 1,3
- **Комплектация:** алюминиевый поддон,съемный нож с лезвием из нержавейки, три перфорированных диска для фарша, пластмассовый толкатель с отсеком для насадок, насадка для колбасных изделий, насадка для кеббе, инструкция на русском языке
- **Цвет:** черный /серебристый

РРЦ: 3 990 руб.

MMG.2000W

- Материал корпуса: пластик
- Максимальная мощность (Вт): 2000
- Производительность(кг фарша в мин): 2,6
- Дополнительные функции: реверс
- Длина шнура(м): 1,3
- **Комплектация:** алюминиевый поддон, съемный нож с лезвием из нержавейки, три перфорированных диска для фарша, пластмассовый толкатель с отсеком для насадок, насадка для колбасных изделий, насадка для кеббе, инструкция на русском языке
- **Цвет:** белый /вставка металлик

РРЦ: 4 990 руб.

MMG.3000S

- Материал корпуса: металл, пластик
- Максимальная мощность (Вт): 3000
- Производительность (кг фарша в мин): 3,9
- Дополнительные функции: реверс
- Длина шнура(м): 1,3
- **Комплектация:** поддон из нержавейки, съемный нож с лезвием из нержавейки, три перфорированных диска для фарша, пластмассовый толкатель с отсеком для насадок, насадка для колбасных изделий, насадка для кеббе, инструкция на русском языке
- **Цвет:** металлик

РРЦ: 8 990 руб.

DESIGNED IN BRITAIN

MAUNFELD: ЭЛЕКТРИЧЕСКИЕ СОКОВЫЖИМАЛКИ

MJE.850CH

Материал корпуса: высококачественная сталь, пластик
Максимальная мощность (Вт): 850
Количество режимов: 2
Диаметр горловины (мм): 65
Длина шнура (м): 1,2
Особенности: отжим сока целых фруктов и овощей, отделяемые составные части для легкой очистки, прозрачная крышка и нескользящие резиновые ножки, защита двигателя от перегрева, защита от случайного включения
Комплектация: фильтр-тёрка из нержавеющей стали, толкатель, контейнер для сбора мякоти(1,2л),
стакан для сока(350мл), стальные ножи в сборе
Цвет: вишневый с перламутром / черный

РРЦ: 4 490 руб.

MJE.850S

Материал корпуса: высококачественная сталь, пластик
Максимальная мощность(Вт): 850
Количество режимов: 2
Диаметр горловины(мм): 65
Длина шнура(м): 1,2
Особенности: отжим сока целых фруктов и овощей, отделяемые составные части для легкой очистки, прозрачная крышка и нескользящие резиновые ножки, защита двигателя от перегрева, защита от случайного включения
Комплектация: фильтр-тёрка из нержавеющей стали, толкатель, контейнер для сбора мякоти(1,2л),
стакан для сока(350мл), стальные ножи в сборе
Цвет: нержавеющая сталь / черный

РРЦ: 3 990 руб.

DESIGNED IN BRITAIN

MAUNFELD: СТАЦИОНАРНЫЕ БЛЕНДЕРЫ

MBL.1000CH

Материал корпуса: высококачественная сталь, пластик
Максимальная мощность (Вт) 1000
Длина шнура: 1,2 м
Особенности: три режима (две скорости и импульсный режим), регулятор скорости со светодиодной подсветкой,
защита двигателя от перегрева
Комплектация: чаша из прочного цельного стекла (1,5 л), долговечные ножи из нержавеющей стали, пластиковая крышка чаши, крышка отверстия для подачи дополнительных ингредиентов, инструкция на русском языке
Цвет: вишневый с перламутром

РРЦ: 4 490 руб.

MBL.1000S

Материал корпуса: высококачественная сталь, пластик
Максимальная мощность (Вт): 1000
Длина шнура: 1,2 м
Особенности: три режима (две скорости и импульсный режим), регулятор скорости со светодиодной подсветкой,
защита двигателя от перегрева
Комплектация: чаша из прочного цельного стекла (1,5 л), долговечные ножи из нержавеющей стали, пластиковая крышка чаши, крышка отверстия для подачи дополнительных ингредиентов, инструкция на русском языке
Цвет: нержавеющая сталь

РРЦ: 3 990 руб.

DESIGNED IN BRITAIN

MAUNFELD: ПОГРУЖНЫЕ БЛЕНДЕРЫ

MHBL.1000S

- Материал корпуса: нержавеющая сталь, пластик, прорезиненные элементы, хромированные элементы
- Максимальная мощность: 1000 Вт
- Длина шнура: 1,3 м
- **Особенности:** 3 в 1 (смешивание, измельчение, взбивание), плавная регулировка скорости, «Турбо» режим, регулятор скорости с голубой светодиодной подсветкой, защита двигателя от перегрева, низкий уровень шума, эргономичный корпус с прорезиненными элементами «Soft touch», система облегченного крепления насадок
- **Комплектация:** погружная насадка из нержавеющей стали, 2 ножа из нержавеющей стали, венчик из нержавеющей стали, чаша измельчения универсальная (500мл), чаша для смешивания (мерный стакан 600мл)
- **Цвет:** черный / нержавеющая сталь

РРЦ: 2 990

MHBL.1000W

- Материал корпуса: нержавеющая сталь, пластик, хромированные элементы
- Максимальная мощность: 1000 Вт
- Длина шнура: 1,3 м
- **Особенности:** 3 в 1 (смешивание, измельчение, взбивание), плавная регулировка скорости, «Турбо» режим, регулятор скорости с голубой светодиодной подсветкой, защита двигателя от перегрева, низкий уровень шума, система облегченного крепления насадок
- **Комплектация:** погружная насадка из нержавеющей стали, 2 ножа из нержавеющей стали, венчик из нержавеющей стали, чаша измельчения универсальная (500мл), чаша для смешивания (мерный стакан 600мл)
- **Цвет:** белый / нержавеющая сталь

РРЦ: 2 390

DESIGNED IN BRITAIN

MAUNFELD: ЭЛЕКТРИЧЕСКИЕ МИНИ-ПЕЧИ

ФУНКЦИЯ РАЗМОРОЗКИ
Если у вас нет микроволновой печи, то функция быстрого размораживания в мини-печах MAUNFELD® имеет реальную возможность стать необходимой при приготовлении некоторых блюд.

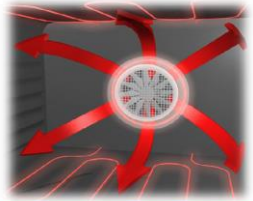

КОНВЕКЦИЯ
Функция конвекции поддерживается с помощью дополнительно встроенного вентилятора. С помощью этой функции прогретый воздух распределяется равномерно по всему объему, следовательно, приготавливаемые блюда будут пропекаться или провариваться во всю глубину. Мини-печи MAUNFELD®, имеющие функцию конвекции, экономят время и электроэнергию при приготовлении пищи на 20 - 60%.

АВТОМАТИЧЕСКИЙ ТАЙМЕР
Позволяет программировать все процессы готовки блюд. Можно не волноваться за правильное приготовление своего бифштекса или запеканки. Данный процесс полностью контролируется автоматикой, и отключит мини-печь, когда блюдо будет готово. В мини-печах MAUNFELD® все ваши блюда можно приготовить в автоматическом режиме.

АНТИПРИГАРНОЕ ВНУТРЕННЕЕ ПОКРЫТИЕ И СКРЫТЫЙ НИЖНИЙ ТЭН
Все мини-печи MAUNFELD® обладают качественным внутренним покрытием с нанесением мелко дисперсионной эмали. Это покрытие невосприимчиво к царапинам, агрессивным очистителям и высоким температурам. Очистка будет легкой, а устройство прослужит очень долго.

DESIGNED IN BRITAIN

MAUNFELD: ЭЛЕКТРИЧЕСКИЕ МИНИ-ПЕЧИ

CEMOA.456.S1

CEMOA.456.S2

CEMOA.456.B

CEMOA.456.W

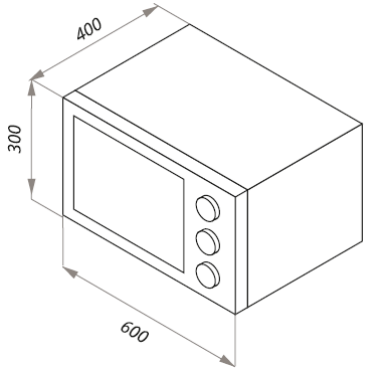

CEMOA.456.I

CEMOA.456.S1 / 456.S2 / 456.B / 456.W / 456.I

- Тип: электрическая мини-печь 60см
- Функции: 7
- Объём, л: 45
- Класс энергопотребления: A
- Макс. мощность, Вт: 1500
- Программатор: механический
- **Особенности:** гриль, термостат, таймер (90 мин), автоотключение, звуковой сигнал, эмаль лёгкой очистки, уплотнитель стекляной дверцы, защитное крепление из металла для стекла, широкое термостойкое стекло, плотное крепление нагревательных элементов, нагревательные элементы из нерж. стали (нижний-скрытый), механизм легкого съема дверцы, индикатор термостата, индикатор режима конвекции
- **Комплектация:** решетка для гриля, прямоугольный противень, круглый противень
- **Цвет корпуса:** черный, черный, белый, бежевый
- **Цвет фасада:** нержавеющая сталь+стекло, черный+стекло, белый+стекло, бежевый+стекло
- Габариты (ШхГхВ): 600x400x300

РРЦ: 6 990 руб.

DESIGNED IN BRITAIN

MAUNFELD: ЭЛЕКТРИЧЕСКИЕ МИНИ-ПЕЧИ

CEMOA.456.RIB

CEMOA.456.RBG

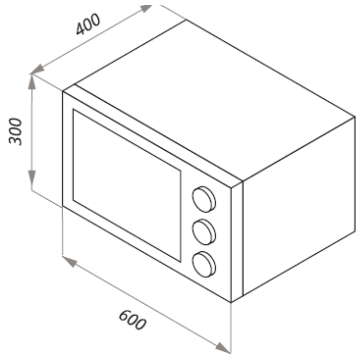

- Тип: электрическая мини-печь 60см
- Функции: 7
- Объём, л: 45
- Класс энергопотребления: А
- Макс. мощность, Вт: 1500
- Программатор: механический
- **Особенности:** гриль, термостат, таймер (90 мин), автоотключение, звуковой сигнал, эмаль лёгкой очистки, уплотнитель стекляной дверцы, защитное крепление из металла для стекла, широкое термостойкое стекло, плотное крепление нагревательных элементов, нагревательные элементы из нерж. стали (нижний-скрытый), механизм легкого съема дверцы, индикатор термостата, индикатор режима конвекции
- **Комплектация:** решетка для гриля, прямоугольный противень, круглый противень
- **Цвет корпуса:** черный, бежевый
- **Цвет фасада:** черный+стекло, бежевый+стекло
- Габариты (ШхГхВ): 600x400x300

РРЦ: 8 990 руб.

DESIGNED IN BRITAIN

MAUNFELD: ЭЛЕКТРИЧЕСКИЕ МИНИ-ПЕЧИ

CEMOB.363.S1

CEMOB.363.B

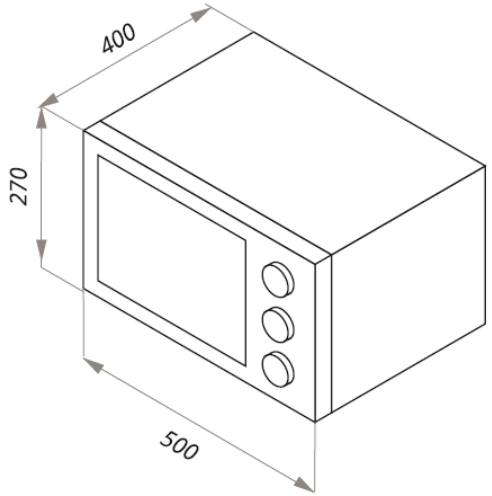

CEMOB.363.W

- Тип: электрическая мини-печь 50см
- Функций : 3
- Объём, л: 36
- Класс энергопотребления: А
- Макс. мощность, Вт: 1300
- Программатор: механический
- **Особенности:** термостат, таймер (90 мин), автоотключение, звуковой сигнал, эмаль лёгкой очистки, уплотнитель стекляной дверцы, защитное крепление из металла для стекла, широкое термостойкое стекло, плотное крепление нагревательных элементов, нагревательные элементы из нерж. стали (нижний-скрытый), механизм легкого съема дверцы, индикатор термостата
- **Комплектация:** решетка для гриля, прямоугольный противень, круглый противень
- **Цвет корпуса:** черный, черный, белый
- **Цвет фасада:** нержавеющая сталь+ стекло, черный+стекло, белый+стекло
- Габариты (ШхГхВ): 500x400x270

РРЦ: 5 990 руб.

DESIGNED IN BRITAIN

МИКРОВОЛНОВЫЕ ПЕЧИ

Модель: MFSMO.20.7SGB/GW

Тип: отдельностоящая, электрическая 44см
Объём, л: 20
Управление: сенсорное
Входная мощность в режиме микроволн, Вт: 1 150
Выходная мощность (микроволновая): 700
Особенности: дисплей, таймер, часы, замок от детей, открытие дверцы в любом режиме, звуковой сигнал, подсветка камеры, дверца навесная, открывание дверцы-кнопка
Диаметр стеклянной тарелки поворотного стола мм: 255
Комплектация: вращающееся кольцо, стеклянная тарелка, инструкция на русском языке
Цвет: серый/черное стекло/планка нержавейка
Габариты (ДхГхВ), мм: 440х330х259
Вес нетто, кг: 10,5

РРЦ: 6 990 руб. / РРЦ: 6 790 руб.

МИКРОВОЛНОВЫЕ ПЕЧИ

GFSMO.17.5W /20.5W

Тип: отдельно стоящая
Объем, л: 17/ 20
Ширина, мм: 452
Управление: механическое, поворотные ручки
Потребляемая мощность: 1200 Вт
Мощность микроволн: 700 Вт
Режимы работы: размораживание, минимальный, низкий, средний, высокий, максимальный
Диаметр стеклянной тарелки поворотного стола, мм: 245
Внутреннее покрытие камеры: эмаль
Открывание дверцы: кнопка
Особенности: механический таймер с автоотключением, звуковой сигнал, подсветка камеры
В комплекте: вращающееся кольцо, стеклянная тарелка, инструкция на русском языке
Цвет: черное стекло + белый пластик
Габариты: (ШхГхВ), мм: 452x335x262 (для 17л)
452x339x262 (для 20л)

РРЦ: НОВИНКА

DESIGNED IN BRITAIN

УПАКОВКА И ГАРАНТИЯ

В мелкой бытовой и отдельно стоящей технике MAUNFELD применяется высококачественная стильная, информативная упаковка, обеспечивающая привлекательный внешний вид и гарантирующая надежность поставки изделий на всей территории РФ.

MAUNFELD предоставляет покупателям полноценную гарантию 1 год на мелкую бытовую технику и 3 года на отдельно стоящую технику. Гарантия на универсальные чайники для всех типов плит пожизненная.

DESIGNED IN BRITAIN